Fábio Coelho.

Consultoria de processos e desenvolvimento digital



Da oficina ao digital

Foi a desenhar moldes e a acompanhar a produção que comecei a criar ferramentas. Uma referência difícil de encontrar ou um número copiado para o desenho errado eram bons motivos para repensar um processo.

Hoje trabalho diretamente com empresas. Ajudo a perceber onde se perde tempo, desenvolvo aplicações à medida e crio sites para apresentar serviços a novos clientes.

Falar sobre um projeto ↗

Onde faz sentido começar?

Uma primeira conversa pode partir de um exemplo tão simples como uma encomenda que passa por três pessoas até chegar à produção.

Perceber o percurso

Na consultoria de processos, acompanho consigo um caso do princípio ao fim. Vemos onde entra a informação, quem a confirma e em que momento tem de voltar a ser introduzida.

Escolher uma melhoria

Podemos começar por organizar um formulário, ligar duas etapas ou desenvolver uma aplicação. Definimos o que a primeira versão deve resolver e como a equipa vai verificar o resultado.

Experimentar com a equipa

Testamos um caso habitual e outro em que falte informação. Assim percebemos se a ferramenta resolve a tarefa e se pede ajuda no momento certo.

Também trabalho na presença digital de empresas.

Se o desafio for explicar um serviço ou facilitar o contacto, começamos pelo que o cliente precisa de saber. O projeto pode passar por um site, uma apresentação de serviços ou uma assinatura de e-mail animada.

Aprovação de produção.

Antes de avançar para o fabrico, é preciso confirmar a revisão do desenho e preparar o documento de aprovação. Criei uma aplicação Windows para reunir estes elementos e permitir ao responsável conferir o PDF antes de o guardar.

Percurso de um documento na aplicação

01 **Reunir os dados**

A revisão do desenho e os dados administrativos servem de base ao documento.

02 **Rever a aprovação**

O responsável revê o texto e posiciona o bloco de aprovação na pré-visualização.

03 **Gerar o PDF**

O responsável guarda o documento. Se já existir um ficheiro no destino escolhido, a aplicação pede confirmação antes de o substituir.

O que muda para quem prepara o processo?

Pode conferir a revisão, ler o texto de aprovação e ver onde o bloco vai ficar na página enquanto ainda é possível corrigi-lo. A decisão de aprovar o desenho continua nas mãos do responsável.

Desenho e cálculo.

Na preparação de um projeto, há quem precise de passar um modelo para o papel e quem precise de comparar componentes. Desenvolvi uma ferramenta para cada tarefa.

Extensão para FreeCAD

Preparar folhas de desenho 2D

O projetista escolhe a peça, a vista e a escala para preparar a folha. As duas imagens mostram o painel e a janela de criação de folha da mesma extensão.



Vista 1 · Painel da extensão, com ferramentas de folha, cotagem e traçado.

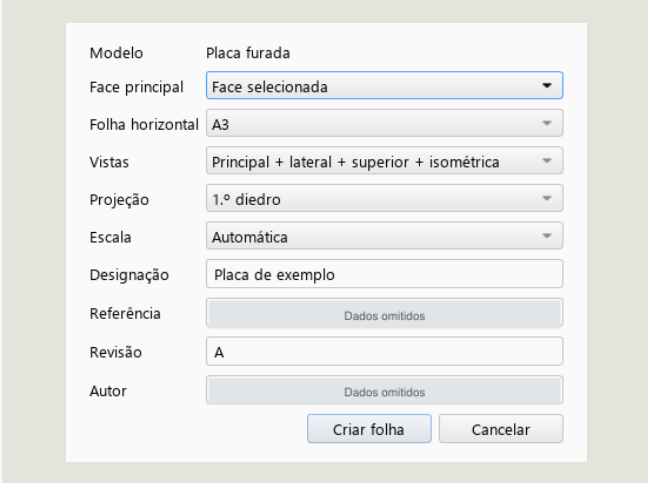

Vista 2 · Criação de folha com vista, projeção e escala. Capturas de teste.

Aplicação Windows

Calcular a altura dos bicos

A partir das cotas, séries e quantidades, o projetista compara soluções de catálogo. Pode guardar o cálculo, exportar os resultados para CSV ou criar um relatório.

Otimização do Outlook.

Desenvolvi quatro ferramentas independentes para o Outlook clássico. Duas tratam do arquivo de mensagens. As outras ajudam a escolher o remetente e a redigir e-mails recorrentes.

Arquivo por projeto

Encontrar a pasta do projeto

A ferramenta procura a referência nas mensagens marcadas como concluídas. Se não conseguir identificar a pasta do projeto, pede ao utilizador que escolha o destino.

Arquivo por cliente

Agrupar a correspondência

O assunto, o remetente e o conteúdo da mensagem ajudam a identificar o cliente. A equipa pode assim manter junta a correspondência de cada cliente.

Conta de envio

Escolher o remetente

Ao criar uma mensagem ou responder, o utilizador encontra a conta de envio já selecionada e pode alterá-la antes de enviar.

Modelos de e-mail

Preparar mensagens recorrentes

Para pedidos de cotação ou aprovações, o utilizador escolhe o texto e a língua, revê a mensagem e anexa os documentos.

Outra ferramenta · Pesquisa de pastas no Windows

Ao apontar para uma referência num e-mail, numa folha de Excel ou num PDF, um atalho abre a pasta do projeto no Explorador. Se encontrar várias correspondências, apresenta as opções.

Verificações e acompanhamento.

Em Excel, automatizei a leitura de dados e a preparação de listas de verificação. Desenvolvi também ferramentas para acompanhar encomendas e projetos.

Ficheiro Excel · Sistemas normais

Lista de verificação de projeto

A folha recupera dados do código QR. A equipa assinala os pontos conformes e os que precisam de revisão antes de exportar a lista para PDF.

Ficheiro Excel · Monobico e VeriShot

Um ficheiro para dois tipos de sistema

O responsável escolhe o sistema e a folha adapta os campos. Pode importar dados de formulários e documentos, conferir os valores e completar a verificação.

Aplicação Windows

Relatórios de encomendas

O responsável escolhe um período e obtém um resumo em texto ou imagem. Pode conferi-lo antes de o enviar pelo WhatsApp.

Aplicação em fase piloto

Assistente diário de projetos

Acompanha mensagens de projeto, ajuda a preparar o processo e assinala referências que precisam de confirmação. Este princípio também se pode aplicar ao seguimento de encomendas em compras ou de respostas pendentes na área comercial.

Da vista técnica à plaqueta.

Da primeira marcação à exportação para produção, o projetista trabalha na mesma aplicação. O cliente recebe um PDF onde indica os números das zonas que devem constar do desenho final.

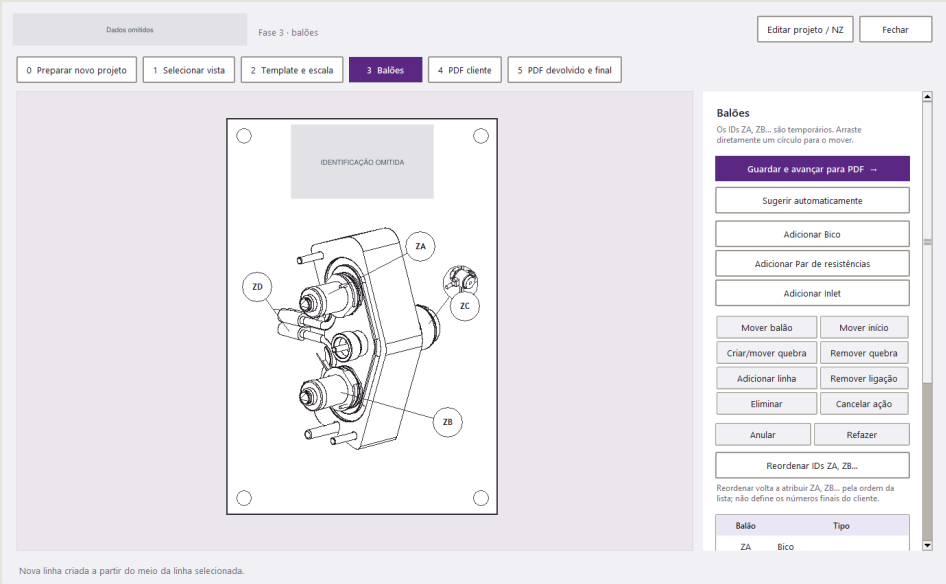

No editor, cada balão liga uma zona do desenho ao campo que o cliente vai preencher. Captura anonimizada.

1. Preparar e pedir confirmação

O projetista escolhe a vista do DXF, ajusta a escala e posiciona os balões. A aplicação gera um PDF preenchível com um campo por zona.

2. Conferir e exportar

Depois de receber o PDF, o projetista revê a correspondência. Os números em falta ou repetidos impedem a geração do PDF final. Após a confirmação, pode exportar o PDF e o DXF para produção.

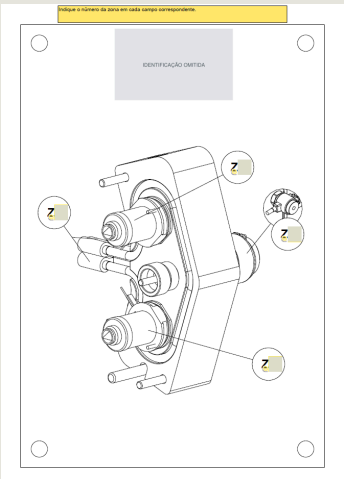

Pormenor do PDF enviado ao cliente.

Uma empresa, dois pontos de contacto.

Para a Ritmobediente, empresa de transporte e logística, desenvolvi o site e uma assinatura de e-mail animada. Um apresenta os serviços a potenciais clientes. A outra acompanha as conversas do dia a dia.



Visitar o site da Ritmobediente ↗



Fotograma da assinatura. Na versão animada, o camião percorre a faixa.

Ana Lúcia Domingues · Psicologia clínica

Criei um site em português e inglês onde pode conhecer a psicóloga, consultar informações sobre as consultas e encontrar os contactos. Visitar o site ↗

O que gostaria de melhorar na sua empresa?

Mostre-me uma tarefa ou uma ideia e conversamos sobre um primeiro passo.
Fábio Coelho · WhatsApp +351 912 888 677 ↗